РУКОВОДСТВО ПО СБОРКЕ И ЭКСПЛУАТАЦИИ ИЗДЕЛИЯ

кровать КМ6Ф2

ОПИСАНИЕ

Кровать КМ6Ф2 сборно-разборная, двухъярусная, собирается из двух одноярусных КМ6Ф с помощью пластиковых бужей. Габариты (ДхШхВ) - 1980х840х1860 мм. Спальное место - 1900х800 мм. Высота спального места первого яруса - 400 мм., второго - 1405 мм. Допустимая, статическая, равномерно распределённая нагрузка на одно спальное место - не более 180 кг. Вес ~ 75,60 кг. Габариты упаковки одноярусной кровати: ~ 1970х970х х130 мм. Вес упаковки ~ 39,30 кг. х2 шт.=78,6 кг. Объём упаковки: ~ 0,250 м3. х2 шт.=0,5 м3.

Спинки кровати - состоят из двух спинок Низких (Н=855 мм.) одетых на бужи вставленные в Спинки Высокие (Н=1015 мм.). Спинки, Низкая и Высокая состоят из стоек - труб прямоугольного профиля 40х25 мм. и объединяющих их, расположенных по центру двух поперечин – труб 40х20 мм. К верхней поперечине приварены два уголка - кронштейна под фанерную основу несущую матрац. В верхней части спинок, окантованные "П" - образным стальным профилем, расположены вставки из ЛДСП, толщиной 16 мм., видимые кромки которых облицованы кромочным материалом. Вставки зафиксированы от выпадения Шурупами 3х16 мм.

Несущие Царги изготовлены из двух прямоугольных труб - 40х20 мм. Для усиления в середине царги привариваются перемычки из трубы - 40х20 мм. В верхней части царги, под фанерную основу привариваются уголки - кронштейны длинной 75 мм. изготовленные методом гиба из листовой стали толщиной 3 мм. Царги крепятся к Спинкам Болтами Мебельными М8х55 мм., Шайбами 8 и Гайками Колпачковыми М8. Между собой Царги стягиваются усилителем поперечным из трубы 25х25 мм. Болтами М6х30 мм., Шайбами 6 и Гайками Колпачковыми М6.

Основа под матрац изготовлена из березовой фанеры толщиной 10-12 мм.

Торцы труб - ножки спинок закрыты невыпадающими, пластиковыми Заглушками, предохраняющими покрытие пола от повреждений и в декоративных целях.

Кровать имеет защитно-декоративное покрытие, стойкое к загрязнению и механическим повреждениям, выполненное порошковыми эпокси-полиэфирными красками в электростатическом поле. Покрытие обладает длительным сроком эксплуатации и является экологически чистым, соответствует ГОСТ 9.410-88. Цвет покрытия - по шкале RAL 7001.

Кровать поставляется в защитной упаковке, в разобранном виде.

Соответствует нормативным требованиям на данный вид изделий и ГОСТ 19917-2014.

ПРАВИЛА ЭКСПЛУАТАЦИИ

Кровать должна храниться и эксплуатироваться в сухих отапливаемых помещениях.

Загрязнённые поверхности - очищать любыми средствами ухода за мебелью.

ГАРАНТИЙНЫЙ СРОК И ПОРЯДОК ПРЕДЪЯВЛЕНИЯ ПРЕТЕНЗИЙ

Гарантийный срок эксплуатации - 12 месяцев со дня получения изделия Потребителем.

Претензии по некомплектности и дефектам производственного характера направлять в организацию по месту приобретения мебели. По дефектам, появившимся в следствии неправильной эксплуатации, претензии не принимаются.

Предприятие оставляет за собой право вносить в конструкцию изделия и его комплектацию непринципиальные изменения, без отражения их в настоящей инструкции.

КОМПЛЕКТ ПОСТАВКИ

1. Спинка высокая, Н=1015 мм. - 2 шт.
2. Спинка низкая, Н=855 мм. - 2 шт.
3. Царга - 4 шт.
4. Усилитель поперечный - 2 шт.
5. Болт мебельный М6х30 мм. ГОСТ 7801-81 - 8 шт.
6. Болт мебельный М8х55 мм. ГОСТ 7801-81 - 16 шт.
7. Гайка М6 ГОСТ 11860-85 - 8 шт.
8. Гайка М8 ГОСТ 11860-85 - 16 шт.
9. Шайба 6 ГОСТ 11371-78-8 шт.
10. Шайба 8 ГОСТ 11371-78-16 шт.
11. Шуруп 3х16 ГОСТ 1145-80-16 шт.
12. Заглушка 25х40 мм.-16 шт.
13. Буж -4 шт.
14. Основа, Фанера 10 мм.-2 шт.

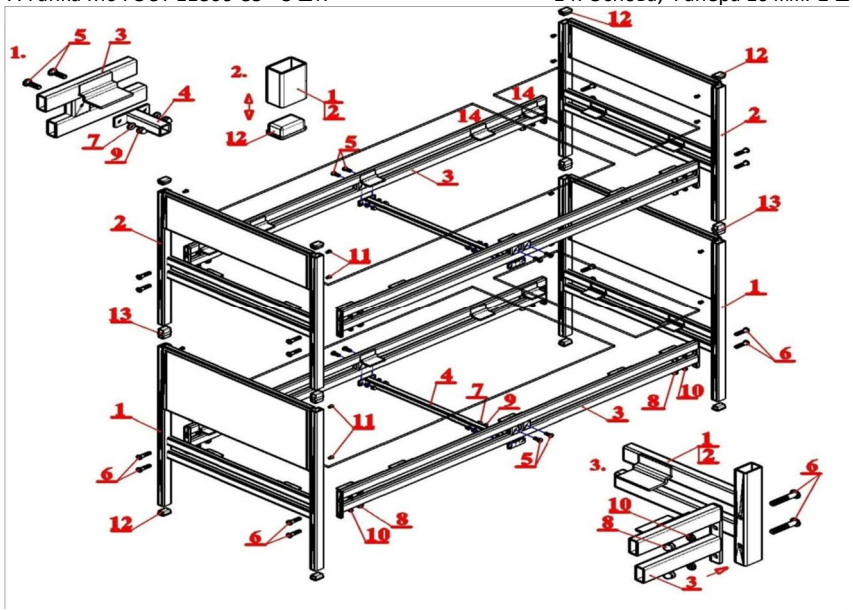

ПОРЯДОК СБОРКИ

Сборка производится на чистой, ровной поверхности.

1. Забейте Заглушки пластиковые Поз. 12 в Ножки Спинок Поз. 1 и 2. Разместите вставки из ЛДСП в п филе на спинках и зафиксируйте их Шурупами ф3х16 Поз. 11 (при необходимости).

При установке кровати в два яруса: Нижний ярус состоит из двух Спинок высоких и Ложа (Царг с Усп телем и фанерным основанием); Верхний - из двух Спинок низких и Ложа. Вставьте Бужи Поз. 13 на сто Заглушек Поз. 12 в Спинках высоких сверху (если это необходимо).

Снимите Заглушки Поз. 12 со Спинок Низких внизу. Установите на Бужи Спинки низкие.

2. Установите Усилитель поперечный Поз. 4. между Царгами Поз. 3, объединив их с помощью Меб ных Болтов М6х30 мм. Поз. 5, Шайб Поз. 9 и Гаек М6 Поз. 7. Соедините обе Царги со Спинками с мощью Мебельных Болтов М8х55 мм. Поз. 6, Шайб Поз. 8 и Гаек М8 Поз.10.

3. На уголки - кронштейны на царгах и спинках разместите фанерное основание. Убедитесь в его ус чивом положении.