РУКОВОДСТВО ПО СБОРКЕ И ЭКСПЛУАТАЦИИ ИЗДЕЛИЯ

кровать КМ7-8

ОПИСАНИЕ

Кровать КМ7-8 сборно-разборная, одноярусная. Габариты (ДхШхВ) - 1932х840х710/860 мм. Спальное место - 1900х800 мм. Высота спального места - 420 мм. Допустимая, статическая, равномерно распределённая нагрузка на спальное место - не более 150 кг. Вес - 41,20 кг. Габариты упаковки: м/к ~ 1910х810х120 мм.; ЛДСП №1 (Спинки) ~ 620х850х40 мм.; ЛДСП №2 (Царги) ~ 1910х210х40 мм. Общий Вес упаковки - 43,70 кг. Объём упаковки: м/к ~ 0,186 м3.; ЛДСП №1 ~ 0,021 м3.; ЛДСП №2 ~ 0,016 м3. Суммарный объём ~ 0,230 м3.

Спинки и Царги кровати выполнены из ЛДСП толщиной 16 мм., Спинка малая - 460х840 мм., Спинка большая - 610х840 мм. Царги - 1900х200 мм. На торцевые грани Спинок, по контуру, и Царг по длинным сторонам - нанесена Кромка ПВХ (ABS), толщиной 0,4 мм.

Спинки, с помощью Мебельных Болтов М8х60 мм., Шайб 8 и Гаек М8, через уголки Рамы (Ложа) крепятся к Ножкам, изготовленным из трубы прямоугольного сечения 25х40 мм. Царги, с помощью Мебельных Болтов М6х30 мм., Шайб 6 и Гаек М6, крепятся к Раме.

Рама (Ложе) кровати - прямоугольной формы, состоит из двух Несущих, горизонтальных стальных равнополоч- ных уголков 40х40 мм. и соединяющих их, жестко приваренных Усилителей поперечных - двух уголков 40х40 мм. На Раму с помощью гнутых крючков из проволоки диаметром Ø3 мм. навешена Сетка ромбическая, изготовленная методом плетения из 18 пружин, диаметром Ø20 мм., навитых из проволоки пружинной - диаметром Ø3 мм., крючков и объединяющих их стальных шайб Ø24 мм. (Шайба 12 ГОСТ 11371-78).

Торцы труб - Ножки закрыты невыпадающими, пластиковыми Заглушками, предохраняющими покрытие пола от повреждений и в декоративных целях.

Кровать имеет защитно-декоративное покрытие, стойкое к загрязнению и механическим повреждениям, выполненное порошковыми эпокси-полиэфирными красками в электростатическом поле. Покрытие обладает длительным сроком эксплуатации и является экологически чистым, соответствует ГОСТ 9.410-88. Цвет покрытия - по шкале RAL.

Кровать поставляется в защитной упаковке, в разобранном виде.

Соответствует нормативным требованиям на данный вид изделий и ГОСТ 19917-2014.

ПРАВИЛА ЭКСПЛУАТАЦИИ

Кровать должна храниться и эксплуатироваться в сухих отапливаемых помещениях.

Загрязнённые поверхности - очищать любыми средствами ухода за мебелью.

ГАРАНТИЙНЫЙ СРОК И ПОРЯДОК ПРЕДЪЯВЛЕНИЯ ПРЕТЕНЗИЙ

Гарантийный срок эксплуатации - 12 месяцев со дня получения изделия Потребителем.

Претензии по некомплектности и дефектам производственного характера направлять в организацию по месту приобретения мебели. По дефектам, появившимся в следствии неправильной эксплуатации, претензии не принимаются.

Предприятие оставляет за собой право вносить в конструкцию изделия и его комплектацию непринципиальные изменения, без отражения их в настоящей инструкции.

КОМПЛЕКТ ПОСТАВКИ

1. Ножка - 4 шт.
2. Рама (Ложе) - 1 шт.
3. Спинка малая 460х840 мм. - 1 шт.
4. Спинка большая 610х840 мм. - 1 шт.
5. Царга 1900х200 мм. - 2 шт.
6. Болт мебельный М6х30 мм. ГОСТ 7801-81 - 6 шт.
7. Болт мебельный М8х60 мм. ГОСТ 7801-81 - 8 шт.
8. Гайка М6 ГОСТ 5915-70 - 6 шт.
9. Гайка М8 ГОСТ 5915-70 - 8 шт.
10. Шайба 6 ГОСТ 11371-78 - 6 шт.
11. Шайба 8 ГОСТ 11371-78 - 8 шт.
12. Заглушка 25х40 мм. - 4 шт.

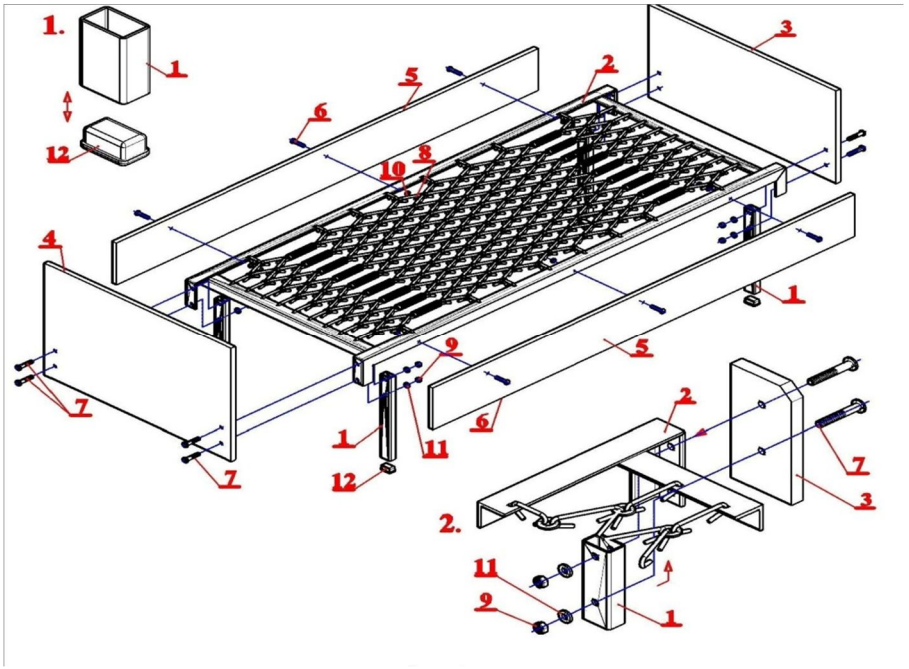

ПОРЯДОК СБОРКИ

Сборка производится на чистой, ровной поверхности.

1. Забейте Заглушки пластиковые Поз. 12 в Ножки Поз. 1 (если это необходимо).

2. Установите Спинку Поз. 3 или 4 вертикально (отверстиями вниз) и слегка приподняв Раму Поз. 2 за торцевую часть, совместите отверстия на Спинке и Раме. Вставьте по два Мебельных Болта М8х60 мм. Поз. 7, в отверстия Спинки и Рамы. С внутренней нижней стороны Рамы на Болты оденьте Ножки, и установив Шайбы Поз. 11, наживите Гайки М8 Поз. 9, не затягивая их. Установите две оставшиеся Ножки и Спинку со второй стороны аналогичным способом. С помощью трёх Мебельных Болтов М6х30 мм. Поз. 6, Шайб Поз. 10 и Гаек М6 Поз. 8, установите Царги Поз. 5 на Раму с двух сторон. Затяните все Болтовые соединение до упора.